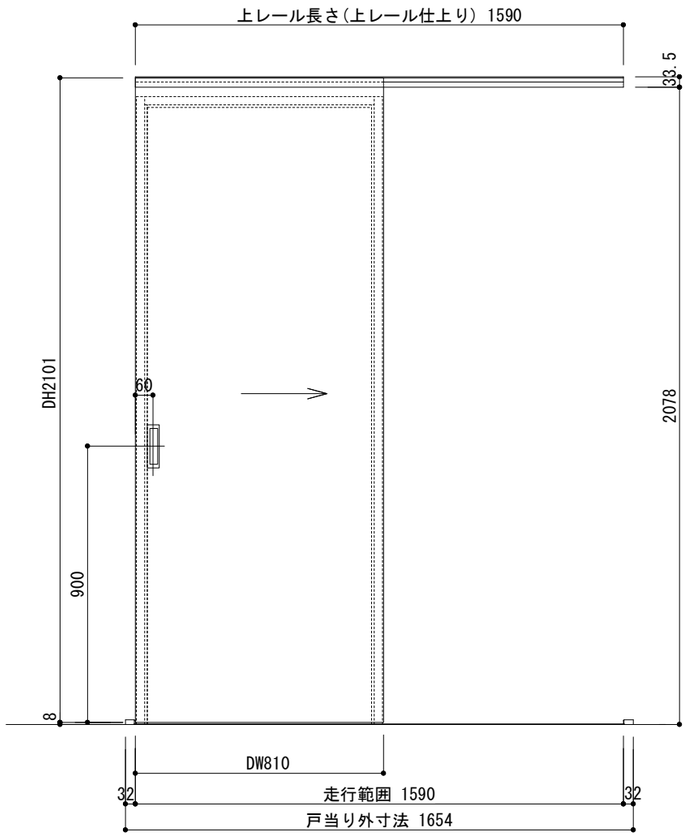

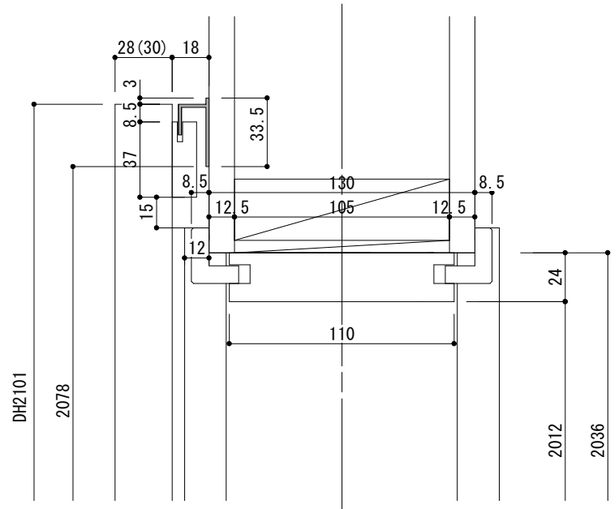

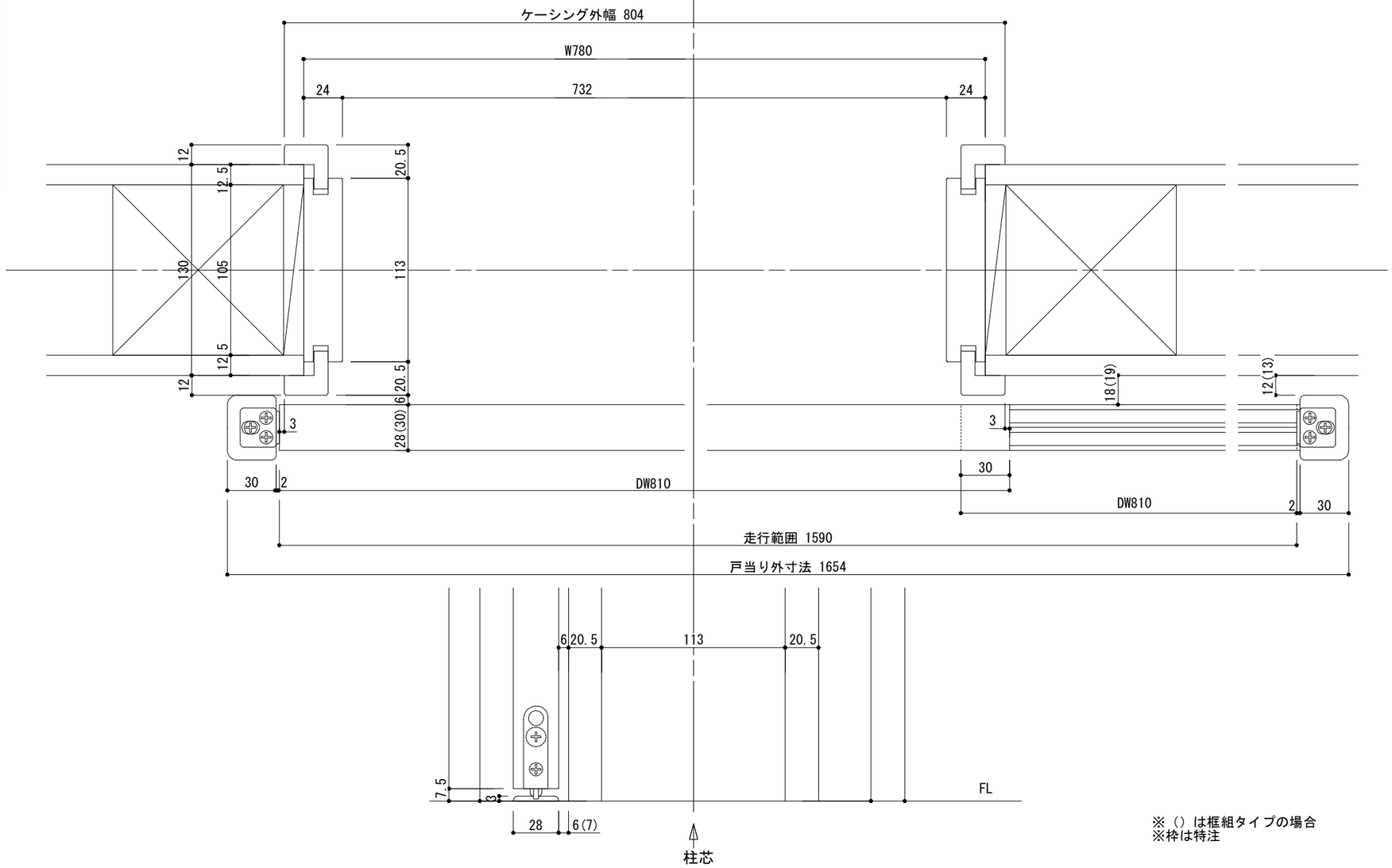

※ () は框組タイプの場合
※枠は特注

PAL 株式会社 JPJL	no. SPD-120	design	draw	check	note	title アウトセット引き戸（片引き戸） ケーシング枠+ケーシング1型　納まり図	
	cord. no. 11-1120		M.0	開発・技術品質部	ドア	scale 1/3	date 2011.4.1